Металл для изготовления элементов крепления трубопровода Ду≤50

Номер строки	Обозначение	Наименование	Кол.	Материал	Масса, кг ед.	Масса, кг общ.	Примечание
1	ГОСТ 8509-93	Уголок 50х50х5-В м	18	Ст3 сп ГОСТ 535-2005	3.77	67.9	
2	ГОСТ 19903-74	Лист Б-ПН-0-5 м²	0.6	Ст3 сп5 ГОСТ 14637-89	39.25	23.6	
3	ГОСТ 2590-2006	Круг В-8 м	30	20 ГОСТ 1050-88	0.395	11.85	
4	ГОСТ 5915-70	Гайка М8 5	240	20 ГОСТ 1759.0-87	0.005	1.2	
	ГОСТ 9467-75	Наплавленный металл		Э42А		0.5	

Итого: 105.1 кг

Спецификация деталей

Поз	Обозначение	Наименование	Кол.	Материал	Масса, кг ед.	Масса, кг общ.	Примечание
1	ГОСТ 8732-78	Труба Г 57х3 м	100.0	20 ТУ 14-3-190-2004	4.0	400.0	
2	ГОСТ 17375-2001	Отвод П 90°-57х4.0	30	20 ГОСТ 17380-2001	0.7	21.0	
3	056 ОСТ 34 10.761-97	Штуцер 38х2-150	2	20 ТУ 14-3-190-2004	0.18	0.36	
4	084 ОСТ 34 10.761-97	Штуцер 57х3-150	2	20 ТУ 14-3-190-2004	0.41	0.82	
5	036 ОСТ 34 10.761-97	Штуцер 32х2-50	2	20 ТУ 14-3-190-2004	0.15	0.3	
6	080 ОСТ 34 10.761-97	Штуцер 57х3-50	12	20 ТУ 14-3-190-2004	0.43	5.16	
7	046 ОСТ 34 10.761-97	Штуцер 38х2-32	2	20 ТУ 14-3-190-2004	0.19	0.38	
8	ГОСТ 8734-75	Труба Х38х2 м	40.0	20 ТУ14-3-190-2004	1.78	71.2	
9	КШ.П.050.016-00	Кран шаровой Ру1.6 Ду50	10	Сборный	6.7	67.0	
10	ГОСТ 17375-2001	Отвод П 90°-38х2.5	20	20 ГОСТ 17380-2001	0.2	4.0	
11	16с10нж	Клапан обратный Ру1.6 Ду32	2	Сборный	12.5	25.0	С ответными фланцами исп.23 и крепежом
12	КШ.П.032.016-00	Кран шаровой Ру1.6 Ду32	6	Сборный	3.4	20.4	
13	V821F-050ф/ф	Фильтр сетчатый Ду50 Ру1.6МПа	2	Сборный	11.0	22.0	С ответными фланцами и крепежом
14	ГОСТ 17378-2001	Переход К 45х2.5-38х2	2	20 ГОСТ 17380-2001	0.1	0.2	
15	ГОСТ 12820-80	Фланец 1-40-16	4	20 ГОСТ 12816-80	1.96	7.84	
16	ГОСТ 7798-70	Болт М16х60 4.6	16	20 ГОСТ 1759.0-87	0.125	2.0	
17	ГОСТ 5915-70	Гайка М16.5	16	20 ГОСТ 1759.0-87	0.034	0.6	
18	ГОСТ 15180-86	Прокладка А-40-16	4	ПМБ ГОСТ 481-80	0.012	0.048	
19	ГОСТ 19903-74	Лист Б-ПН-0-2 м²	1.0	ст3сп5 ГОСТ 16523-97	15.7	15.7	для изготовления воронок
20	ГОСТ 12820-80	Фланец 2-32-16	2	Ст3сп ГОСТ 12816-80	1.58	3.16	
21	по наст. чертежу.	Заглушка исп.3 (впадина) Ду32, Ру16 по ГОСТ 12815-80	2	Ст3сп ГОСТ 14637-89	2.86	5.72	
22	ГОСТ 15180-86	Прокладка Б-32-16	2	ПМБ ГОСТ 481-80	0.016	0.032	
23	ГОСТ 7798-70	Болт М16х60.46	8	20 ГОСТ 1759.0-87	0.129	1.04	
24	ГОСТ 5915-70	Гайка М16.5	8	20 ГОСТ 1759.0-87	0.033	0.26	
25	ГОСТ 17379-2001	Заглушка 57х3	6	20 ГОСТ 17380-2001	0.2	1.2	
	ГОСТ 2246-70	Наплавленный металл		Проволока Св-08ГС		3.8	

ИТОГО: 679.2 кг

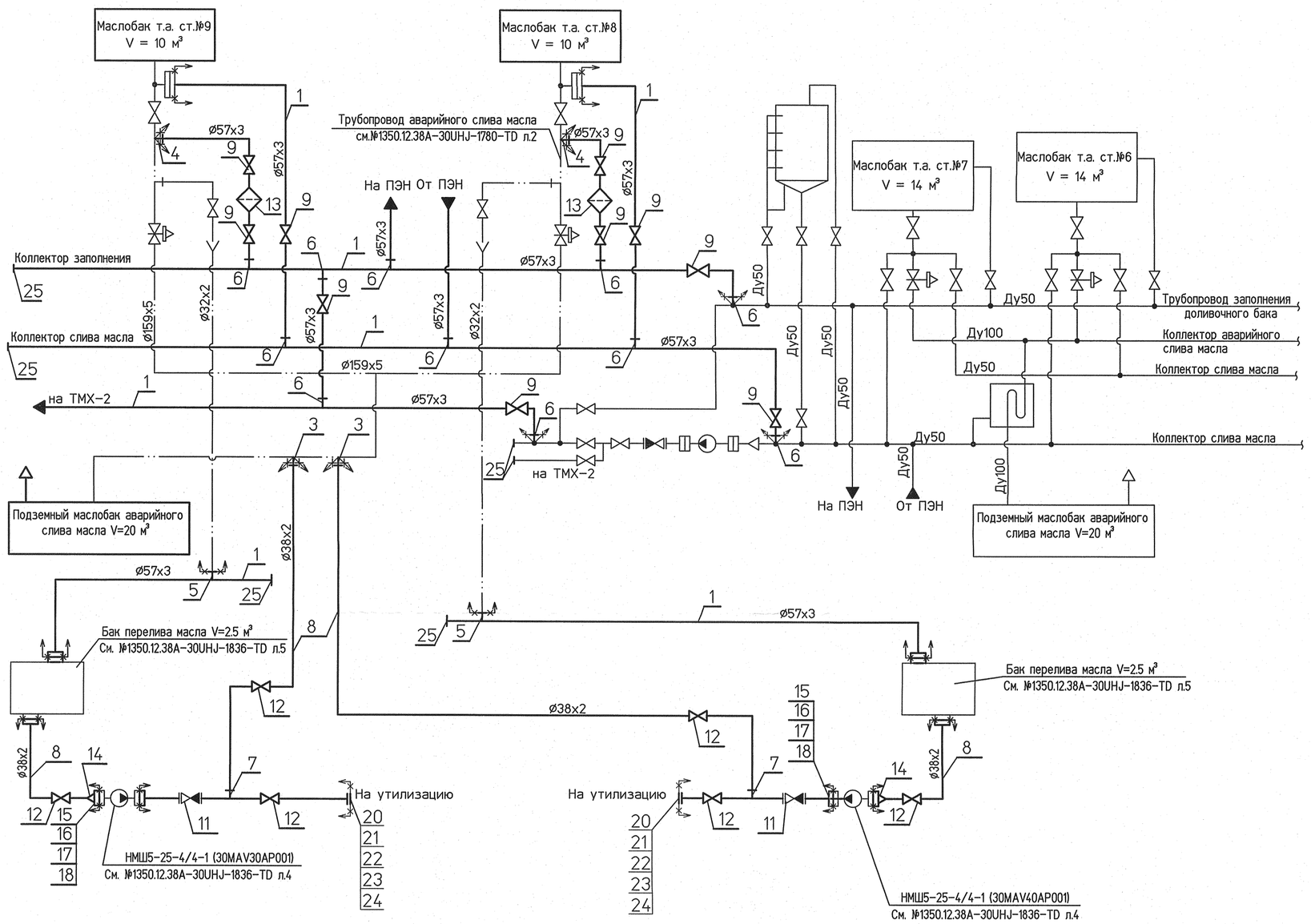

1 Среда – масло
2 Рабочие параметры: Рр=0,4 МПа, t = 40 °С
3 Категория трубопровода – Бв IV.
4 Общие указания см лист 1 настоящего проекта
5 Сварные стыковые соединения по ОСТ 34 10.748-97. Тип шва – СО2 Сварка аргонодуговая без подкладных колец
6 Трубопровод Dy 50 прокладывать и крепить по месту, обеспечив компенсацию температурных расширений и уклон 0,005-0,01 в сторону слива. Арматуру располагать в местах удобных для обслуживания и ремонта. Расстояния между опорами для трубопровода Ду50 -4 м, Ду32, Ду25 – 2 м
7 Перед сборкой внутренние поверхности маслопроводов должны быть очищены от сварочного грата, ржавчины и окалины до металлического блеска
8 После монтажа и гидроиспытания трубопроводы промыть турбинным маслом по временной схеме.
9 Окраску маслопроводов выполнить в соответствии с ГОСТ14202-69
10 Привязки и отметки трубопроводов уточняются на монтаже

Заглушка поз.21 (2 шт.)
из листа Б-ПН-0-20 по ГОСТ19903-74

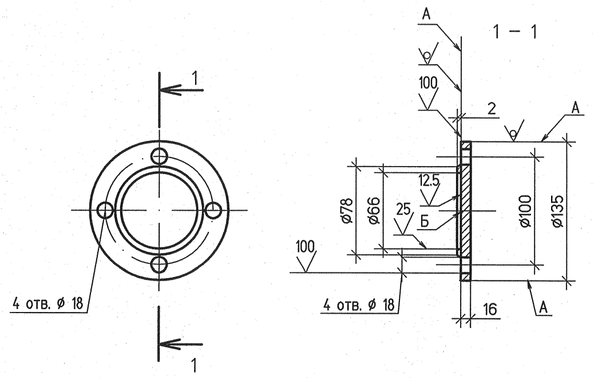

Условные обозначения

	Трубопровод, не входящий в проект
	Проектируемый трубопровод
	Позиция детали
	Граница проекта
	Воронка спускная

Изм.	Кол.уч.	Лист	№док.	Подп.	Дата
Н. контр.		Михеев			
ГИП		Трапезников			
Нач. отд.		Волков			
Проверил		Шкитилева			
Разработал		Михеев			

1350.12.38А-30UHJ-1836-TD

Объекты III очереди строительства ЗАО СГК (ТЭЦ)

Трубопроводы машзала БВД в осях 16-28 в рядах А-В и внутристанционные трубопроводы

Маслопроводы машзала. Монтажная схема

Стадия	Лист	Листов
Р	2	

ОТКРЫТОЕ АКЦИОНЕРНОЕ ОБЩЕСТВО ИНСТИТУТ ТЕПЛОЭЛЕКТРОПРОЕКТ НИЖНИЙ НОВГОРОД

Файл

Формат А1

Дополнительные подписи

Взам. инв. №

Подпись и дата

Инв. № подл. 83747